OneOdio

OneOdio

Pro 50

STUDIO

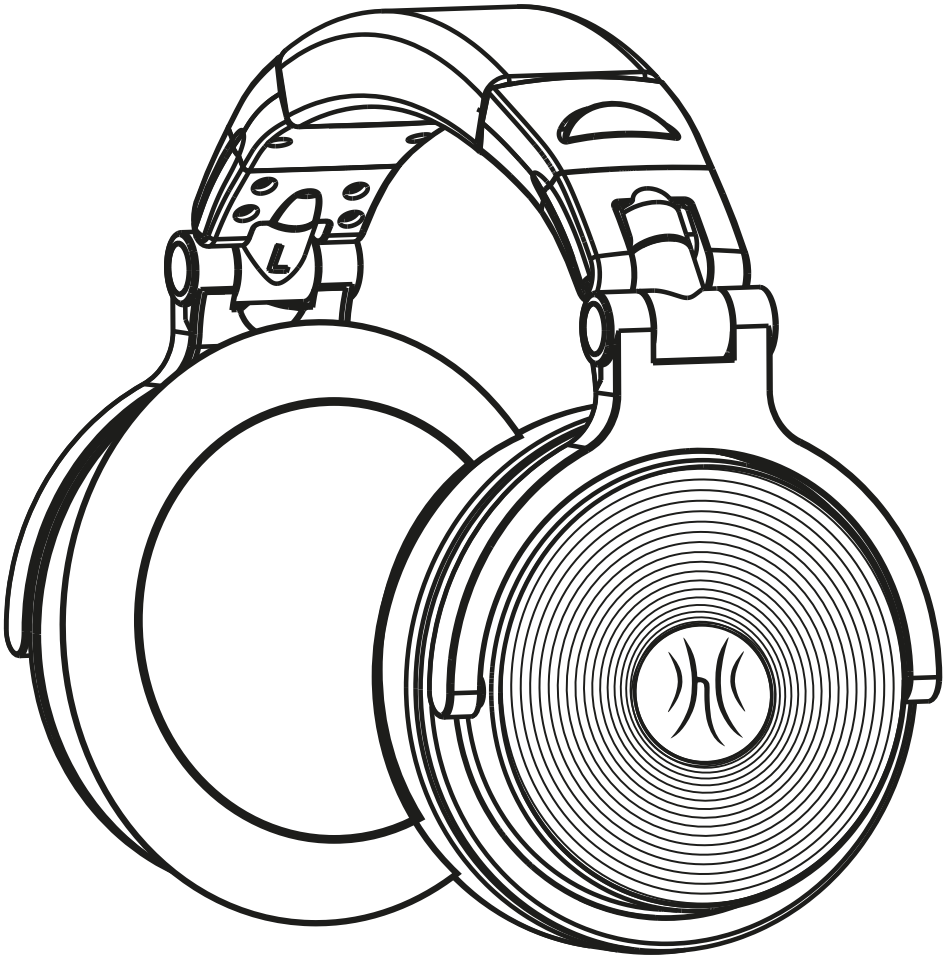

Проводные
студийные
наушники

Руководство
пользователя

1

Функция SharePort

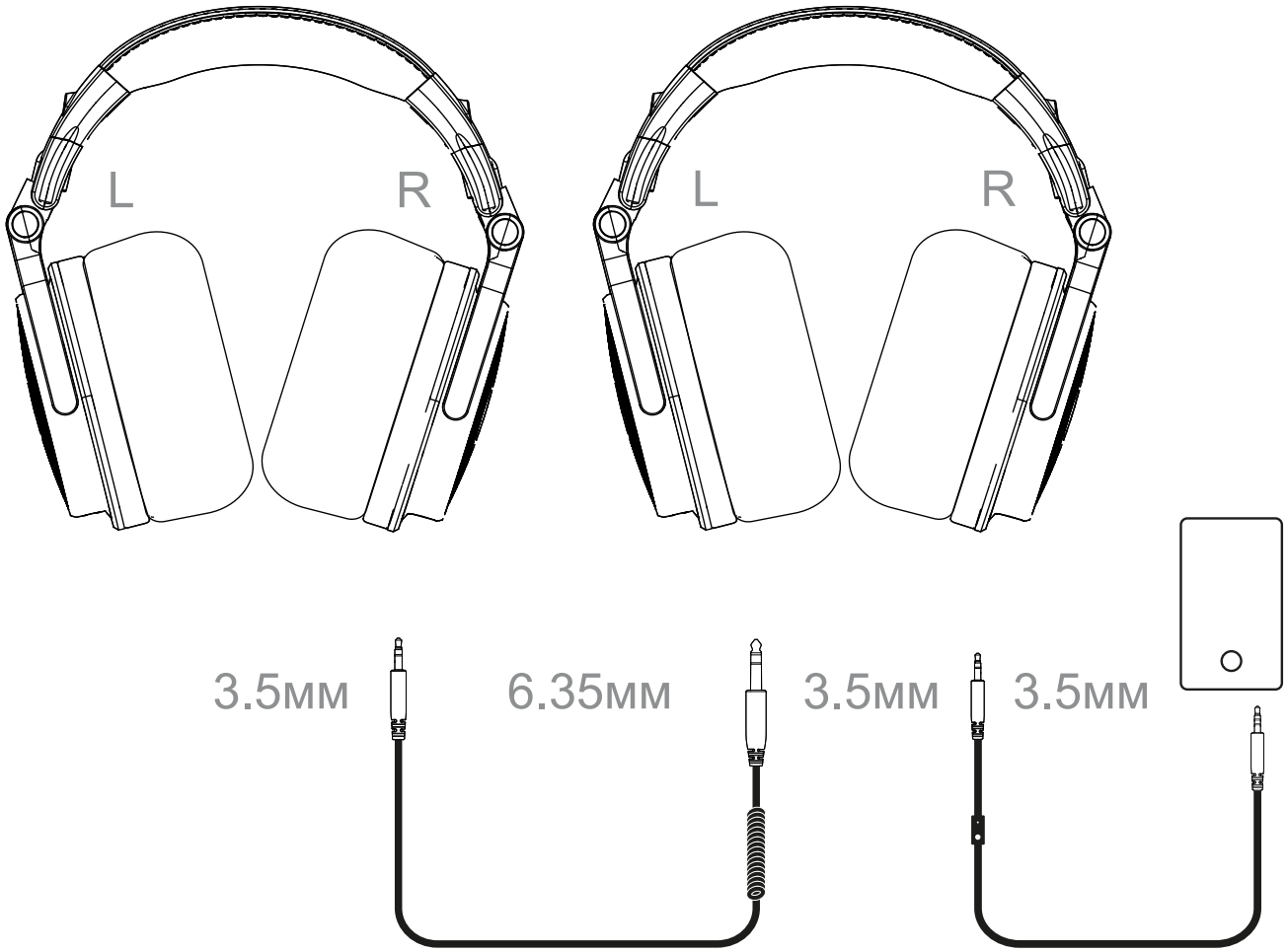

2

Комфорт и портативность

3

Управление

1.2 м
Управление на аудиокабеле 3.5мм - 3.5мм
с микрофоном

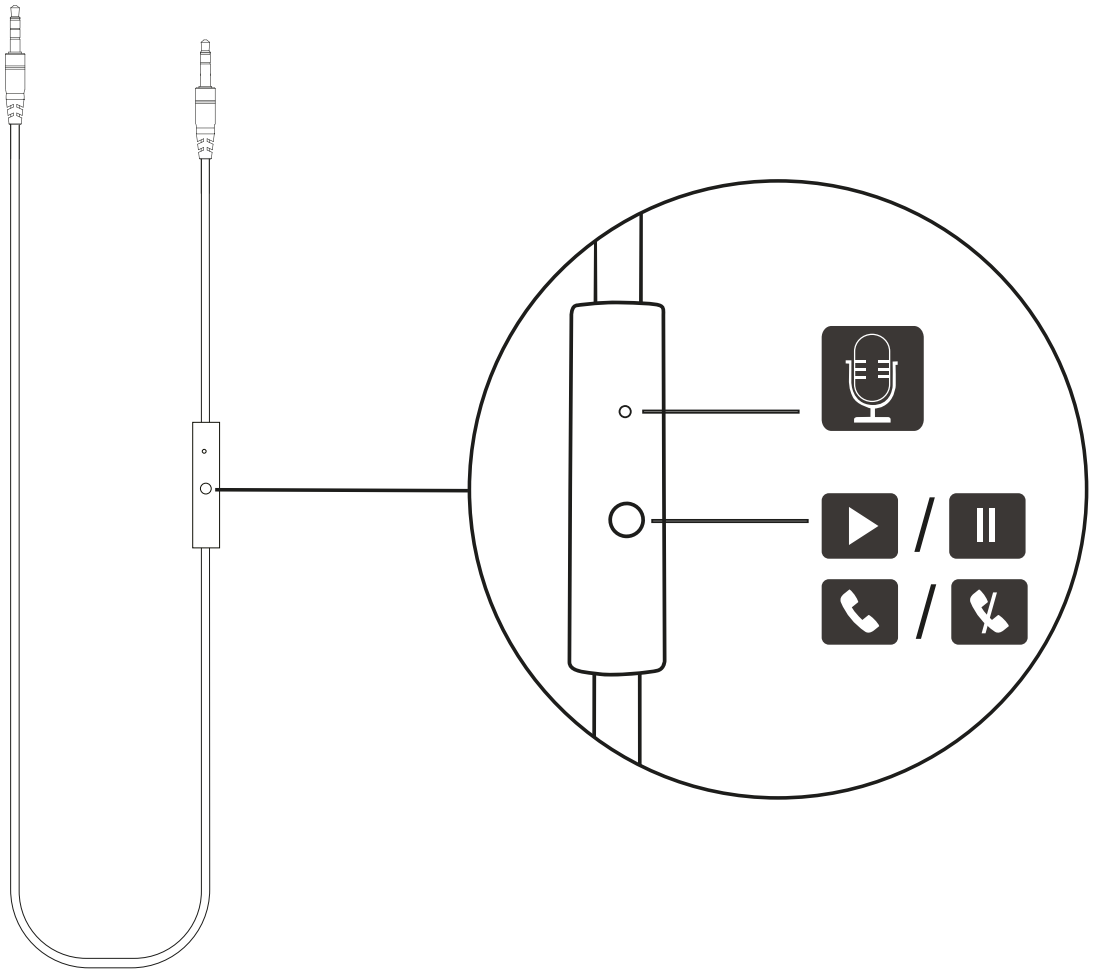

4

Применение аудиокабеля

2м-3м
Применение аудиокабеля 3.5мм на 6.35мм

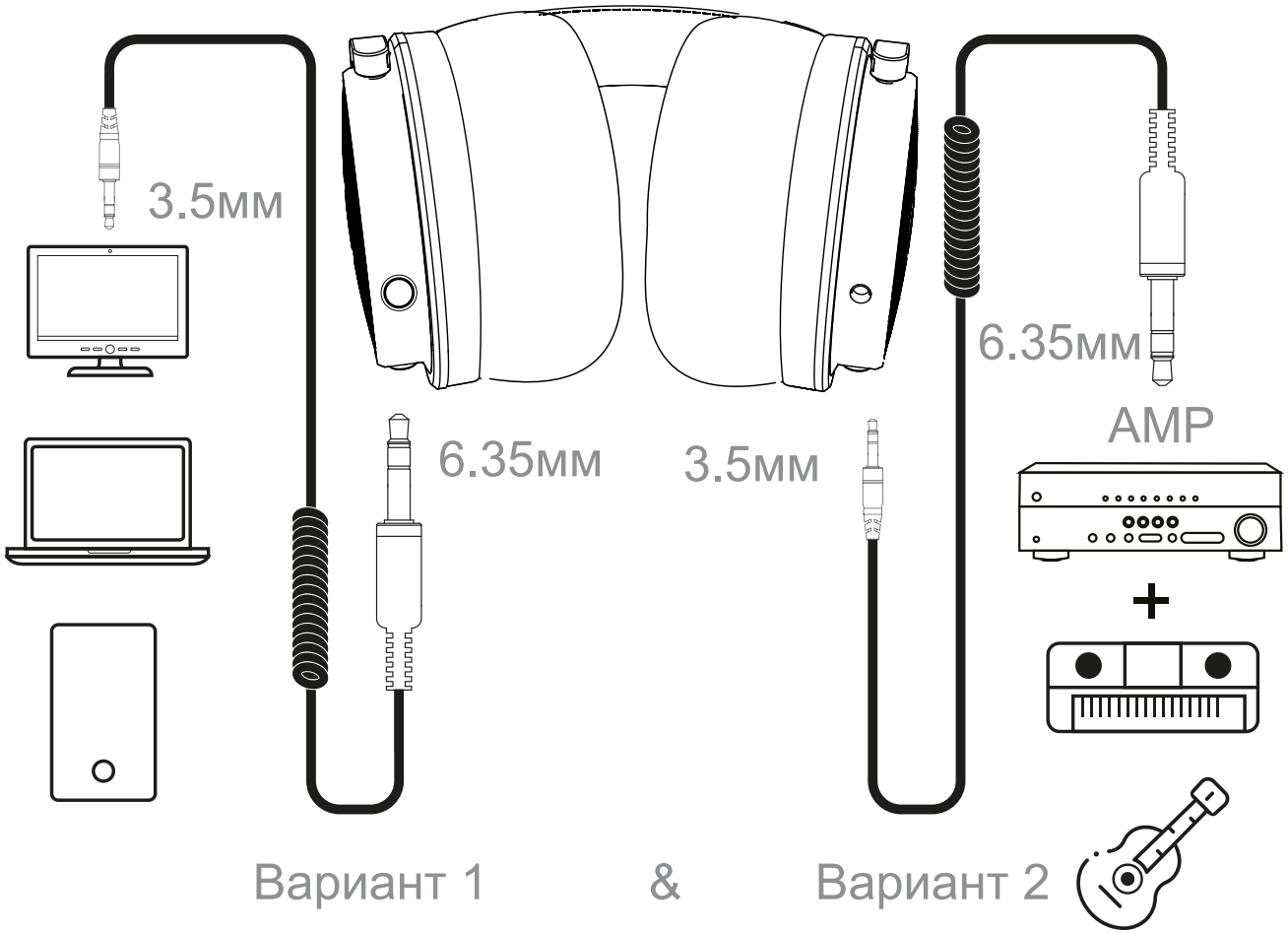

5

Подключение аудиокабеля

1.2м
Подключение аудиокабеля 3.5мм - 3.5мм
с микрофоном

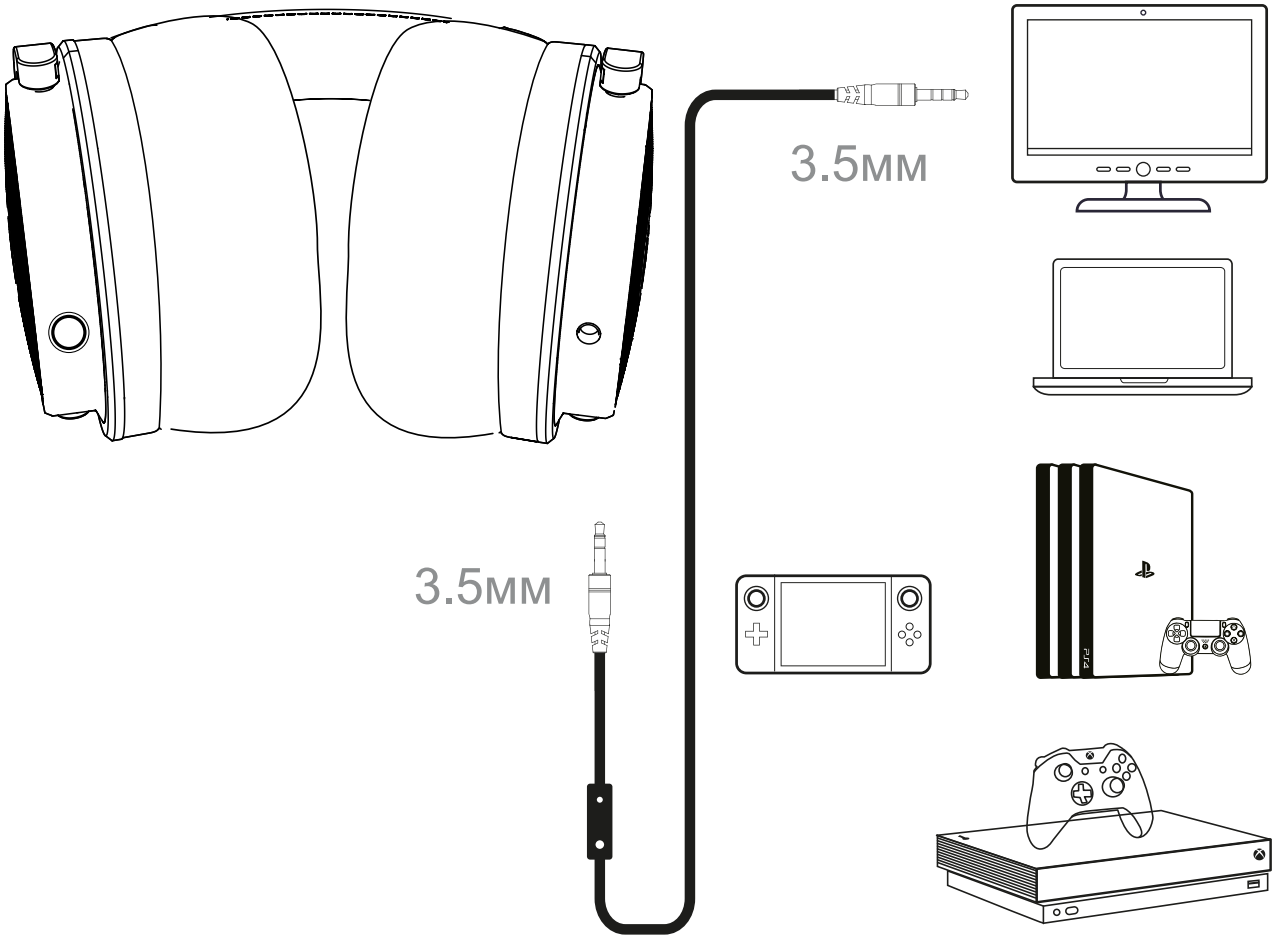

Характеристики

Драйвер	50мм
Чувствительность	110дБ± 3дБ
Аудиокабель	Стерео 3.5мм на 6.35мм
Частотный диапазон	20Гц-40кГц
Максимальная входная мощность	1600мВт
Импеданс	32Ом

Комплектация

1 x Кабель 1: кабель 3.5мм-3.5мм с микрофоном (1.2м)
1 x Кабель 2: спиральный кабель 3.5 мм- 6.35 мм (2м-3м)
1 x Y-образный удлинитель 3.5мм
1 x Чехол
1 x Руководство пользователя

Гарантия и сервис

На данный продукт распространяется 12 месячная гарантия с даты покупки.

Гарантия считается недействительной, если:
- оборудование (товар) имеет следы коррозии, дефекты, возникшие в результате повреждений, нанесенных домашними животными, грызунами;
- оборудование (товар) имеет дефекты, возникшие в результате ненадлежащих условий эксплуатации (короткие замыкания, перегрузки, механические, электрические или тепловые повреждения, замятые контакты, трещины, сколы, следы ударов или механического воздействия, следы гари, копоти и т.п.);

По поводу гарантийного и постгарантийного обслуживанияВы можете обратиться в Universal Communications – официальный сервисный центр OneOdio на территории стран ТС.

Адрес: 119334, г. Москва, Ленинский проспект, 38А, комната 44.
E-mail: oneodio@univercom.ru
Тел.: +7 495-287-33-20